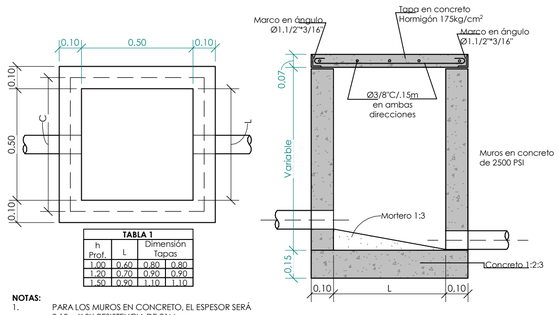

TABLA 1			
h Prof.	L	Dimensión Tapas	
1.00	0.60	0.80	0.80
1.20	0.70	0.90	0.90
1.50	0.90	1.10	1.10

NOTAS:

1. PARA LOS MUROS EN CONCRETO, EL ESPESOR SERÁ 0.10m Y SU RESISTENCIA DE 21Mpa.
2. PARA PROFUNDIDADES (H) MAYORES A 1.2ML SE USARAN ESCALONES Y MAYORES A 1.50ML LAS DIMENCIONES SERÁN IGUALES A LAS DE 1.50ML (SEGÚN TABLA 1).

DETALLE CAJA DE INSPECCIÓN

1 : 15

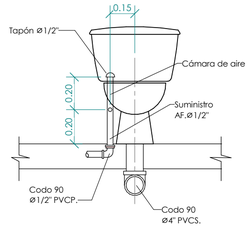

VISTA FRONTAL

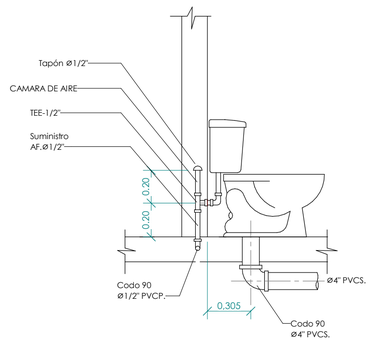

PERFIL

DETALLE INST. SANITARIO

1 : 20

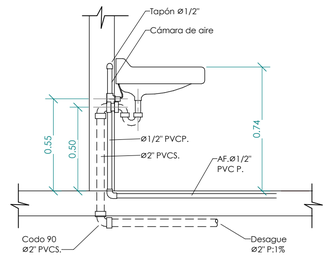

VISTA PERFIL

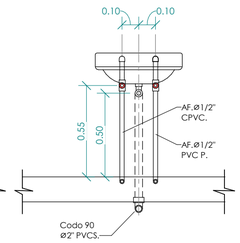

VISTA FRONTAL

DETALLE INST. LAVAMANOS

1 : 20

CONVENCIONES
VÁLVULA DE CORTE
RED AGUA POTABLE
RED SANITARIA
RED PLUVIAL
RED FILTRO
CAJA INSPECCIÓN

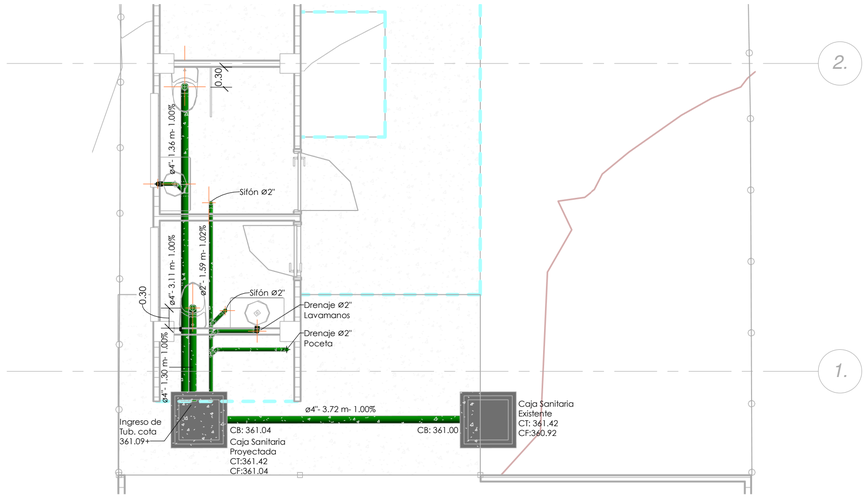

SISTEMA DE DRENAJE SANITARIO

1 : 50

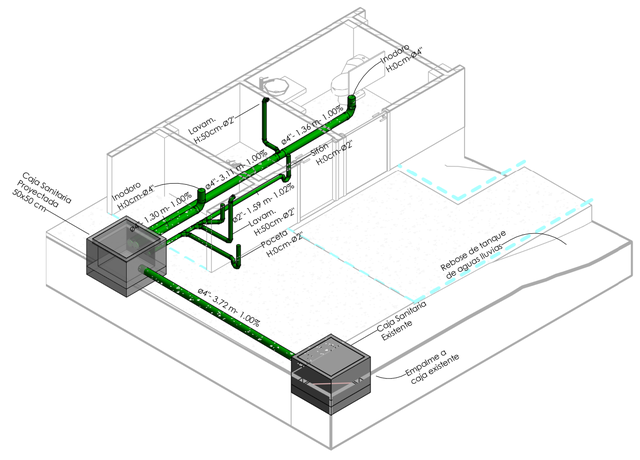

ISOMETRÍA SANITARIA

TALLER DOS
ARQUITECTOS

PROYECTO

CONSULTORÍA PARA REALIZAR LOS ESTUDIOS Y DISEÑOSDE LA SEDE ADMINISTRATIVA DEL SANTUARIO DE FLORA Y PLANTAS MEDICINALES ORITO INGI-ANDE

LOCALIZACIÓN

ORITO-PUTUMAYO



MATRICULA INMOBILIARIA

442-19448

PROPIETARIO

PARQUES NACIONALES NATURALES DE COLOMBIA

PARQUES NACIONALES NATURALES DE COLOMBIA

APODERADO

CHRISTIAN DAVID SISA JIMENEZ

DISEÑO HIDRÁULICO

ING. CRISTIAN RINCÓN

DIBUJO

ING. ANDRES DOSMAN

CONTENIDO

INSTALACIONES SANITARIAS

OBSERVACIONES

Estado de proyecto

ESCALA

Como se indica

FECHA

15/11/2025

PLANO

02 /04